ELDOM®
HYBRID

Иновативен хибриден бойлер ELDOM

За първи път на българския пазар



Екологично и икономично решение за бъдещето

Уважаеми партньори,

Представяме Ви новия за българския пазар хибриден бойлер **ELDOM Hybrid**, създаден с мисъл за бъдещето. Той използва слънчева енергия, преобразувана директно от фотоволтаични панели (**без нуждата от инвертор**), за загряване на водата, както и електрическо напрежение от мрежата. Иновативният **ELDOM Hybrid** предлага не само икономия, но и пълна независимост от електрическата мрежа при използването на повече панели.

За ефективната работа на хибридния бойлер **ELDOM Hybrid** е нужно той да бъде свързан с от 2 до 4 броя фотоволтаични панели с параметри 60/120 клетки, мощност 400W (за брой) и максимално напрежение на отворена верига 42V. За достатъчно топла вода и в най-облачните дни бойлерът разполага и с допълнително електрическо нагряване от 1 500W.

БЕЗ
инвертор





Защо хибриден бойлер ELDOM?

Икономия и ефективност
Значително намалява месечните разходи

Два източника на енергия - AC/DC
Без нужда от инвертор

Електронно управление
с цифров LCD дисплей и три режима на работа

Немска технология
за максимално производство във всякакви времеви условия

До 70% спестяване
на енергия, необходима за загряването на топла вода

Лесен монтаж и експлоатация
Монтира се като стандартен електрически бойлер

Техническа схема и параметри

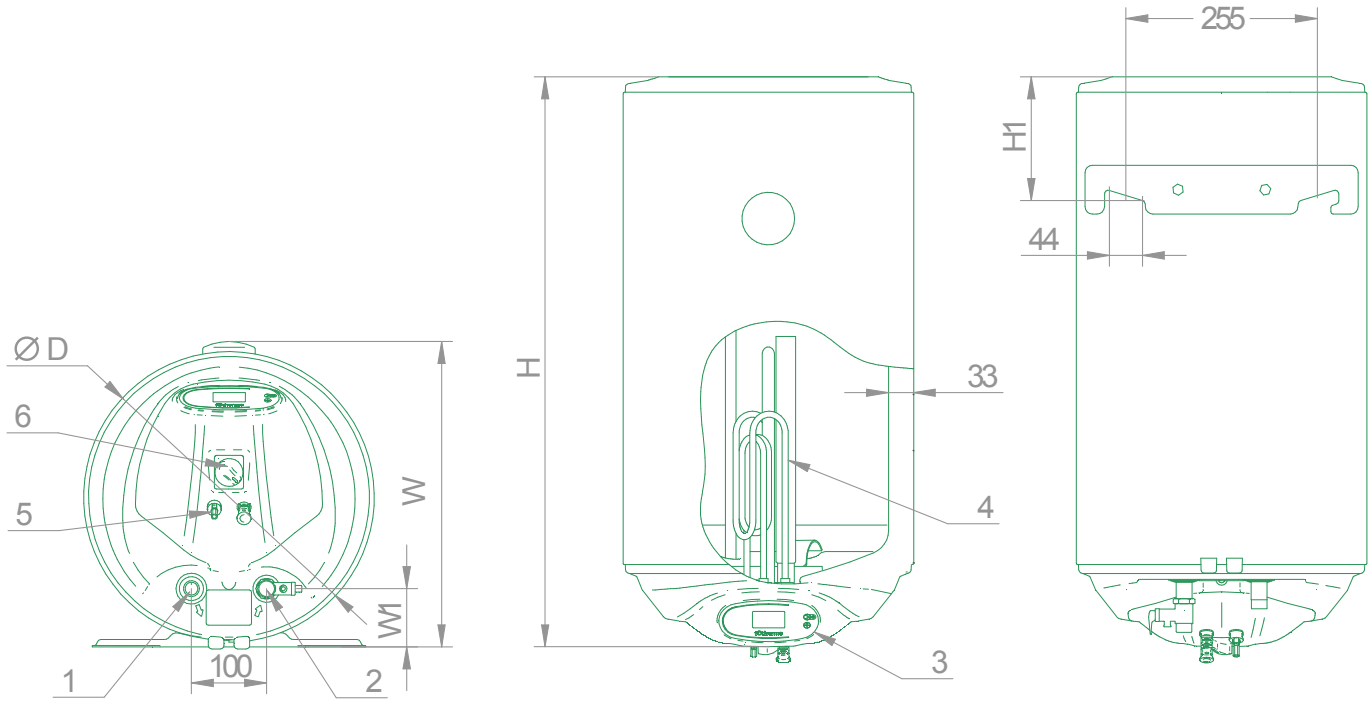

Тенически данни за хибриден бойлер ELDOM		
Модел	...	WV08046HPV
Обемна група	L	80
Номинално налягане	MPa	0,7
Номинално напрежение на DC	V-	17- 42,4
Номинално напрежение на AC	V~	230
Номинална мощност AC	kW	1,5
Тегло с опаковката	kg	25
Легенда		
1: Изход (топла вода)		G1/2 M
2: Вход (студена вода)		G1/2 M
3: Контролен панел DC част		ДА
4: Фланец		
с нагревателни елементи		ДА
5: Конектори за PV панели		ДА
6: Терморегулатор AC част		ДА
Размери		
H	mm	835
H1	mm	185
D	mm	462
W1	mm	96
W	mm	484